LS06-30 梭阀
Load Shuttle, Ball-Type

订购型号 Order Type

LS06-30-①

①油封

N：标准型

V：氟橡胶

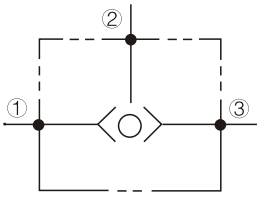

流量曲线 Performance (Cartridge Only)

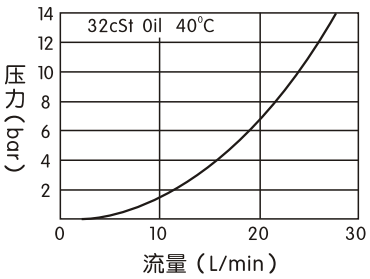

特性 Features

- 允许油液从较高油口①或③流向油口②。
- 该阀的体积小。
- 额定流量：20 L/min　　最大压力：350bar。
- 工作油温-20~90℃，使用标准型BUNA衬垫。

- The valve will allow flow from the higher pressure of ① or ③ to the ②.
- Compact size.
- Operating flow rate: 20 L / min　Operating Pressure: 350bar.
- Working oil temperature –20 ~ 90 ℃, with standard BUNA seals.

尺寸图 Dimensions

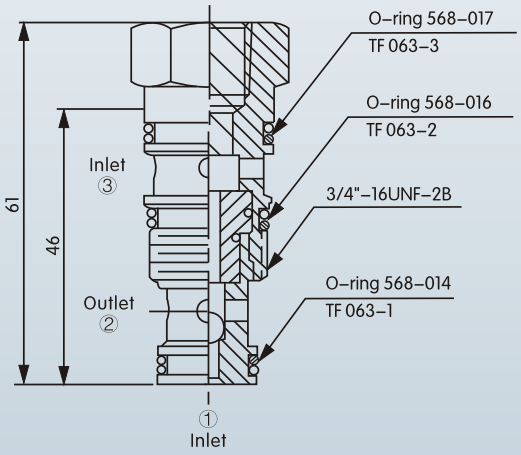

阀孔尺寸 VC063

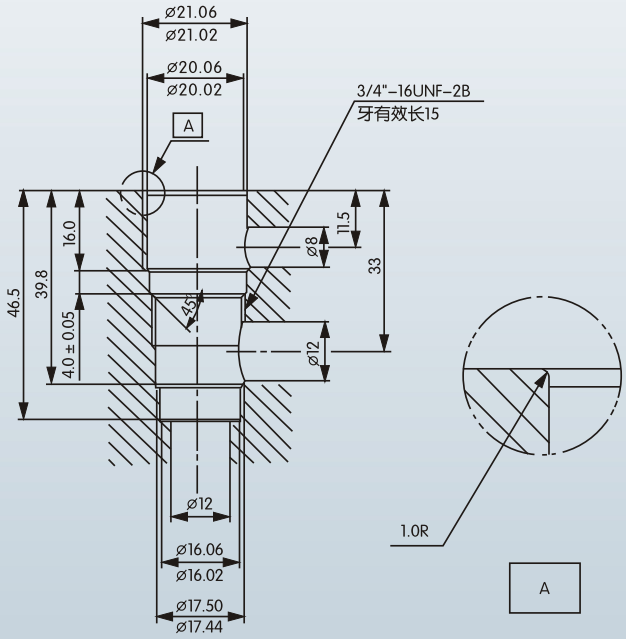

未注公差：±0.05